light by eko-light

OPRAWA SUFITOWA DEKORACYJNA

/GB/ DECORATIVE CEILING LUMINAIRES **/DE/** DEKORATIVE DECKENLEUCHTEN **/FR/** PLAFONNIERS DÉCORATIFS **/CZ/** DEKORATIVNÍ STROPNÍ SVÍTIDLA **/SK/** DEKORATÍVNE STROPNÉ SVIETIDLÁ **/HU/** DÍSZ MENNYEZETI VILÁGÍTÁSOK **/LT/** DEKORATYVINIAI LUBŲ ŠVIESTUVAI **/LV/** DEKORATĪVIE GRIESTU GAISMEKĻI **/EE/** DEKORATIIVSED LAEVALGUSTID **/HR/** DEKORATIVNA STROPNA SVJETILJKE **/SR/** Декоративна плафонска светиљка

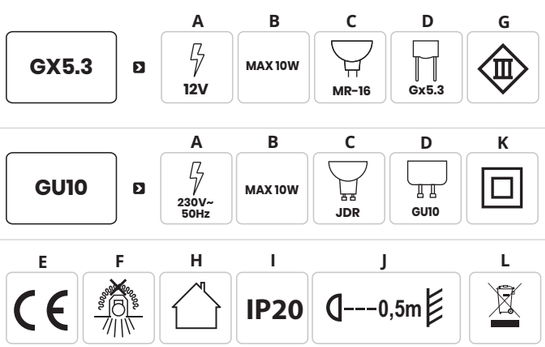

PL

ZASTOSOWANIE
Wyrób do zastosowań wewnątrz pomieszczeń mieszkalnych oraz ogólnego przeznaczenia.

MONTAŻ
Przed przystąpieniem do montażu zapoznaj sie z instrukcją. Montaż powinna wykonać osoba
posiadająca odpowiednie uprawnienia. Wszelkie czynności wykonywać przy odłączonym zasilaniu. Przed pierwszym użyciem należy upewnić się, co do prawidłowego mocowania mechanicznego i podłączenia elektrycznego. Przewody przyłączeniowe należy poprowadzić w taki sposób, aby uniemożliwić ich zetknięcie z nagrzewającymi się częściami wyrobu.

WYJAŚNIENIA STOSOWANYCH OZNACZEŃ I SYMBOLI
A: Napięcie znamionowe.
B: Moc maksymalna źródła światła.
C: Lampa LED.
D: Trzonek / oprawka.
E: Wyrób spełnia wymagania Dyrektyw Unii Europejskiej (UE)
F: Wyrób nie nadający się do okrywania materiałem termoizolacyjnym.
G: Klasa III. Wyrób, w którym ochrona przed porażeniem elektrycznym polega na zasilaniu go bardzo niskim napięciem bezpiecznym (SELV) bez ryzyka powstania napięć wyższych niż bezpieczne.
H: Stosować tylko wewnątrz pomieszczeń.
I: Ochrona przed ciałami stałymi większymi niż 12mm.
J: Symbol oznacza minimalną odległość jaką może mieć oprawa oświetleniowa (jej źródła światła) od miejsc i obiektów oświetlanych.
K: Klasa II. Wyrób, w którym ochronę przed porażeniem elektrycznym spełnia, poza izolacją podstawową, zastosowana izolacja podwójna lub wzmocniona.

OCHRONA ŚRODOWISKA
L: Zużyte urządzenia elektryczne są surowcami wtórnymi – nie wolno wyrzucać ich do pojemników na odpady domowe (oznaczenie w tekście), ponieważ mogą zawierać substancje niebezpieczne dla zdrowia i życia ludzkiego oraz środowiska. Zgodnie z dyrektywą WEEE (Dyrektywa 2012/19/UE) obowiazująca w Unii Europejskiej dla używanego sprzętu elektrycznego i elektronicznego należy stosować oddzielne sposoby utylizacji. Użytkownik, który zamierza pozbyć się tego produktu zobowiązany jest do oddania go do punktu zbierania zużytego sprzętu, np. sprzedawcy w/w sprzętu lub innej jednostki prowadzącej zbieranie odpadów tego typu. Powyższe obowiązki wynikają z ustawy z dnia 11 września 2015 r. o zużytym sprzęcie elektrycznym i elektronicznym (Dz.U. nr 0, poz. 1688) i mają zapewnić odpowiedni poziom zbierania, odzysku i recyklingu zużytego sprzętu a co za tym idzie przyczynia sie do ochrony środowiska naturalnego.

UWAGI / WSKAZÓWKI
Nie stosowanie sie do zaleceń niniejszej instrukcji może doprowadzić np. do powstania pożaru, poparzeń, porażenia prądem elektrycznym, oraz innych szkód materialnych i niematerialnych. Eko-Light Sp. z o.o. Sp. k. nie ponosi odpowiedzialności za skutki wynikające z nieprzestrzegania zaleceń niniejszej instrukcji.

GB

APPLICATION
Product for indoor and general-purpose applications.

ASSEMBLY
Read the instructions before starting assembly. The assembly should be performed by a person
having the appropriate permissions. Perform all operations with the power disconnected. Before first use, make sure of the correct mechanical attachment and electrical connection. The connection cables should be routed in such a way as to prevent them from coming into contact with the heating parts of the product.

EXPLANATIONS OF APPLICATIONS AND SYMBOLS
A: Rated voltage.
B: Maximum power of the light source.
C: LED lamp.
D: Base/holder.
E: Product meets the requirements of EU directives.
F: The product not suitable for covering with heat-insulating material.
G: Class III A product in which protection against electric shock is provided by feeding it with very low safe voltage (SELV) with no risk of creating higher than safe voltage.
H: Use only indoors.
I: Protection against solid foreign objects bigger than 12mm provided.
J: The symbol describes the minimal distance of a light fixture (its light source) from the spots and objects that it's illuminating.
K: Class II. A product in which protection against electric shock is provided not only through basic insulation, but also double or reinforced insulation.

ENVIRONMENTAL PROTECTION
L: Products labeled as such can not be disposed of with ordinary garbage together with other wastes. Such products may be harmful to the environment and human health, require special processing, in particular recovery, recycling and / or disposal. Information on collection / collection points is provided by local authorities or sellers of this type of equipment.

REMARKS / TIPS
Failure to follow the instructions in this manual may result, for example, in a fire, burns, electric shock or other material and non-material damage.
Eko-Light Sp. z o.o. Sp. k. is not responsible for the consequences of non-compliance with the instructions in this manual.

DE

ANWENDUNG
Produkt für Innen- und Mehrzweckanwendungen.

MONTAGE
Lesen Sie die Anweisungen, bevor Sie mit der Montage beginnen. Die Montage sollte von einer Person durchgeführt werden
die entsprechenden Berechtigungen haben. Führen Sie alle Vorgänge bei unterbrochener Stromversorgung aus. Vergewissern Sie sich vor dem ersten Gebrauch, dass die mechanische Befestigung und der elektrische Anschluss korrekt sind. Die Anschlusskabel sollten so verlegt werden, dass sie nicht mit den Heizteilen des Produkts in Berührung kommen.

ERLÄUTERUNGEN ZU ANWENDUNGEN UND SYMBOLEN
A: Nennspannung
B: Maximale Leistung der Leuchtquelle
C: LED-Leuchte
D: Lampensockel / Leuchte
E: Das Produkt erfüllt die Anforderungen der EU-Richtlinien
F: Das Produkt darf nicht mit wärmedämmendem Material bedeckt werden.
G: Klasse III. Produkt, bei dem der Schutz vor elektrischem Schlag darin besteht, dass es mit einer sehr niedrigen ungefährlichen Spannung betrieben wird (SELV - Schutzkleinspannung), wobei das Risiko einer gefährlichen Spannung ausgeschlossen ist.
H: Nur für die Verwendung im Innenbereich
I: Geschützt gegen feste Fremdkörper mit mehr als 12mm Durchmesser.
J: Das Symbol bezeichnet den Mindestabstand, den die Leuchte (deren Lichtquelle) von den beleuchteten Orten und Objekten haben muss.
K: Klasse II. Produkt, bei dem als Schutz vor elektrischem Schlag außer der Grundisolierung auch eine doppelte oder verstärkte Isolierung verwendet wird.

UMWELTSCHUTZ
L: Produkte, die als solche gekennzeichnet sind, dürfen nicht zusammen mit anderen Abfällen zusammen mit dem Hausmüll entsorgt werden. Solche Produkte können für die Umwelt und die menschliche Gesundheit schädlich sein und eine besondere Verarbeitung erfordern, insbesondere die Wiederverwertung, das Recycling und / oder die Entsorgung. Informationen zu Sammelstellen / Sammelstellen erhalten Sie von örtlichen Behörden oder Verkäufern dieser Art von Ausrüstung.

ANMERKUNGEN / TIPPS
Die Nichtbeachtung der Anweisungen in diesem Handbuch kann zum Beispiel zu Feuer, Verbrennungen, Stromschlag oder anderen materiellen und nicht materiellen Schäden führen.
Eko-Light Sp. z o.o. Sp. k. haftet nicht für die Folgen der Nichteinhaltung der Anweisungen in diesem Handbuch.

FR

APPLICATION
Produit pour applications d'intérieur et d'usage général.

ENSEMBLE
Lisez les instructions avant de commencer l'assemblage. L'assemblage doit être effectué par une personne avoir les autorisations appropriées. Effectuez toutes les opérations avec l'alimentation débranchée. Avant la première utilisation, assurez-vous du bon attachement mécanique et du bon raccordement électrique. Les câbles de connexion doivent être placés de manière à éviter tout contact avec les parties chauffantes du produit.

EXPLICATIONS DES APPLICATIONS ET SYMBOLES
A: Tension nominale.
B: Puissance maximale de la source de lumière.
C: Lampe LED.
D: Coulot / douille.
E: Produit conforme aux Directives de lUnion Européenne (UE).
F: Produit n'est pas adapté à le couvrir avec du matériel de thermoisolation.
G: 3ème classe. Produit où la protection contre la commotion électrique consiste à l'alimenter avec dela très basse tension securisée (SELV) sans risque de création des tensions plus hautes que les sécurisées.
H: Utiliser uniquement à l'intérieur des locaux.
I: Protection contre les états solides dépassant 12mm.
J: Symbole signifie la distance minimale qui peut avoir lieu entre le luminaire (sa source de lumière) et les endroits et les objets qu'il éclaire.
K: 2ème classe. Produit où la protection contre la commotion électrique est assurée, outre l'isolement de base, l'isolement double ourenforcé appliqué.

PROTECTION DE L'ENVIRONNEMENT
L: Les produits étiquetés comme tels ne peuvent pas être jetés avec les ordures ménagères avec les autres déchets. Ces produits peuvent être nocifs pour l'environnement et la santé humaine et nécessitent un traitement spécial, en particulier une valorisation, un recyclage et / ou une élimination. Les informations sur les points de collecte / collecte sont fournies par les autorités locales ou les vendeurs de ce type d'équipement.

REMARQUES / CONSEILS
Le fait de ne pas suivre les instructions de ce manuel peut provoquer, par exemple, un incendie, des brûlures, un choc électrique ou tout autre dommage matériel ou non matériel.
Eko-Light Sp. z o.o. Sp. K. n'est pas responsable des conséquences du non-respect des instructions de ce manuel.

CZ

APLIKACE
Produkt pro vnitřní a univerzální aplikace.

SESTAVA
Před zahájením montáže si přečtěte pokyny. Montáž by měla provádět osoba s příslušnými oprávněními. Proveďte všechny operace s odpojeným napájením. Před prvním použitím zkontrolujte správné mechanické upevnění a elektrické připojení. Připojovací kabely by měly být vedeny tak, aby nemohly přijít do styku s topnými částmi výrobku.

VYSVĚTLENÍ APLIKACÍ A SYMBOLŮ
A: Nominální napětí
B: Maximální výkon světelného zdroje
C: Lampa LED
D: Patice / objímka
E: Výrobek splňuje požadavky nařízení Evropské unie (EU)
F: Výrobek není vhodné přikrývat termoizolačním materiálem.
G: Třída III. Výrobek, v němž ochrana před úrazem elektrickým proudem spočívá v napájení tohoto velmi nízkým bezpečným napětím (SELV) bez rizika vzniku napětí vyšších nežli bezpečná.
H: Používat pouze uvnitř místností.
I: Ochrana před stálými částicemi většími nežli 12mm.
J: Symbol znamená minimální vzdálenost jakou může mít světelný kryt (zdroj světla) od míst a osvětlovaných objektů
K: Třída II. Výrobek, v němž ochranu před úrazem elektrickým proudem, vedle základní izolace, zajišťuje použitá dvojí izolace anebo posílená izolace.

OCHRANA ŽIVOTNÍHO PROSTŘEDÍ
L: Výrobky označené jako takové nemohou být likvidovány společně s ostatním odpadem s běžným odpadem. Tyto produkty mohou být škodlivé pro životní prostředí a lidské zdraví, vyžadují zvláštní zpracování, zejména regeneraci, recyklaci a / nebo likvidaci. Informace o sběrných / sběrných místech poskytují místní úřady nebo prodejci tohoto typu zařízení.

POZNÁMKY / TIPY
Nedodržení pokynů uvedených v tomto návodu může mít za následek například požár, popáleniny, úraz elektrickým proudem nebo jiné materiální a nemateriální škody. Eko-Light Sp. z o.o. Sp. k. neodpovídá za následky nedodržení pokynů uvedených v této příručce.

SK

APLIKÁCIE
Produkt pre vnútorné a univerzálne aplikácie.

ZOSTAVA
Pred začatím montáže si prečítajte návod. Montáž by mala vykonať osoba s príslušnými povoleniami. Vykonajte všetky operácie s odpojeným napájaním. Pred prvým použitím sa uistite, že je správne upevnené mechanické a elektrické pripojenie. Pripojovacie káble by mali byť vedené tak, aby sa zabránilo kontaktu s vykurovacími časťami výrobku.

VYSVETLENIA APLIKÁCIÍ A SYMBOLOV.
A: Menovité napätie.
B: Maximálny výkon zdroja svetla.
C: Lampa LED.
D: Pätica / objímka.
E: Výrobok spĺňa požiadavky Smerníc Európskej únie (EU).
F: Výrobok sa nesmie pokrývať tepelno izolačným materiálom.
G: Trieda III. Výrobok, v ktorom ochrana proti úrazu elektrickým prúdom spočíva v napájaní ho veľmi nízkym bezpečným napätím (SELV) bez nebezpečenstva vzniku napätí vyšších než bezpečné.
H: Používať iba v interieroch.
I: Ochrana proti pevným telesám s veľkosťou nad 12mm.
J: Symbol znamená minimálnu vzdialenosť, ktorú svietidlo (jeho zdroje svetla) môže mať od osvetlovaných miest a objektov.
K: Trieda II. Výrobok, v ktorom ochrana proti úrazu elektrickým prúdom je dosiahnutá, okrem základnej izolácie, použitím dvojitej alebo spevnenej izolácie.

OCHRANA ŽIVOTNÉHO PROSTREDIA
L: Výrobky označené ako také sa nesmú likvidovať spolu s ostatným odpadom s bežným odpadom. Takéto výrobky môžu byť škodlivé pre životné prostredie a ľudské zdravie, vyžadujú zvláštne spracovanie, najmä zhodnocovanie, recykláciu a / alebo likvidáciu. Informácie o zberných / zberných miestach poskytujú miestne úrady alebo predajcovia tohto zariadenia.

POZNÁMKY / TIPY
Nedodržanie pokynov uvedených v tomto návode môže mať za následok napríklad požiar, popáleniny, úraz elektrickým prúdom alebo iné materiálne a nemateriálne škody. Eko-Light Sp. z o.o. Sp. k. nezodpovedá za následky nedodržania pokynov v tomto návode.

HU

ALKALMAZÁS
Termék beltéri és általános célú alkalmazásokhoz.

KÖZGYŰLÉS
A szerelés megkezdése előtt olvassa el az utasításokat. A szerelvényt személynek kell elvégeznie megfelelő jogosultságokkal rendelkeznek. Végezze el az összes műveletet a leválasztott árammal. Az első használat előtt ellenőrizze a megfelelő mechanikai rögzítést és az elektromos csatlakozást. A csatlakozókábeleket úgy kell elhelyezni, hogy megakadályozzák, hogy azok érintkezzenek a termék fűtőelemeivel.

AZ ALKALMAZÁSOK ÉS A JELÖLÉSEK MEGHÍVÁSAI
A: Névleges feszültség.
B: A fényforrás maximális teljesítménye.
C: LED lámpa.
D: fej / foglalat.
E: A termék megfelel az Európai Uniós irányelvek követelményeinek
F: A termék nem takarható le hőszigetelő anyaggal.
G III osztály. Olyan termék, amelyben az áramütés elleni védelem abban áll, hogy a termék áramellátása biztonsági törpefeszültséggel történik (SELV), biztonsági feszültségnél magasabb feszültség létrejöttének a kockázata nélkül.
H: Csak beltéri használatra.
I: Védelem a 12 mm-nél nagyobb szilárd testek ellen.
J: Ez a szimbólum mutatja a legkisebb távolságot, amely igényelt a fényforrás foglalata (a fényforrásai) és a megvilágított helyek és objektumok között.
K: II osztály. Olyan termék, amelyben az alapvető szigetelésen kívül áramütés elleni védő elemként található még a dupla vagy erősített szigetelés.

KÖRNYEZETVÉDELEM
L: Az ilyen címkével ellátott termékeket nem szabad a szokásos hulladékkal együtt más hulladékokkal együtt ártalmatlanítani. Az ilyen termékek károsak lehetnek a környezetre és az emberi egészségre, különleges feldolgozást igényelnek, különösen a hasznosítást, az újrafeldolgozást és / vagy ártalmatlanítást. Az adatgyűjtési / gyűjtési pontokra vonatkozó információkat az ilyen típusú berendezések helyi hatóságai vagy eladói biztosítják.

MEGJEGYZÉSEK / TIPPEK
Az ebben a kézikönyvben leírt utasítások be nem tartása például tüzet, égést, áramütést vagy egyéb anyagi és nem anyagi kárt okozhat.
Eko-Light Sp. z o.o. Sp. k. nem vállal felelősséget a kézikönyvben leírt utasítások be nem tartásának következményeiért.

LT

PASKIRTIS / TAIKYMAS
Dekoratyvinis žiedas - šviestuvo komponentas. Gaminys skirtas varoti butuose bendriems buitiniams tikslams ir poreikiams tenkinti.

MONTAVIMAS
Draudžiama daryti techninius pakeitimus. Prieš pradedant montuoti susipažink su instrukcija. Montavimą turi atlikti asmuo turintis atitinkamus įgalinimus. Visi darbai turi būti atliekami atjungus maitinimą. Montavimo schema: žiūrėk iliustracijas. Prieš pirmą panaudojimą reikia įsitikinti, kad gaminys yra taisyklingai mechaniškai sumontuotas ir tinkamu būdu elektriškai sujungtas. Prijungiamieji laidai turi būti išvedžioti tokiu būdu, kad nebūtų galimas jų susilietimas su įkaistančiomis gaminio dalimis. Vienas komponentas nesudaro viso šviestuvo. Naudoti tik minėtas šviestuvo rūšis - žr. paveikslėlį. Komponentai turi atitikti nustatytus saugos technikos reikalavimus. Visi naudojami elementai turi atitikti elektros tinklo įtampą ir nustatytas eksploatacijos sąlygas.

FUNKCIONALUMO BRUOŽAI
Gaminį skirtas vartoti patalpų viduje.

EKSPLOATAVIMO REKOMENDACIJOS / KONSERVAVIMAS
Konservavimas turi būti atliekamas atjungus maitinimą. Valyti tik švelniais ir sausais audiniais. Nevartoti cheminių valymo priemonių. Užtikrinti laisvą oro pritekėjimą. Gaminį reikia maitinti tik nominalia įtampa arba įtampomis nurodytame diapazone. Gaminiui reikia taikyti šviesos šaltinius, kurių parametrai atitinka tuos nurodytus instrukcijoje. Šviesos šaltinis sušyla iki aukštos temperatūros. Gaminys gali įšilti iki padidintos temperatūros. Neuždengti gaminio apdangalais. Visus laidus ir elementus bendradarbiaujančius su šviestuvu reikia įtaisyti tokiu būdu, kad jie nesusidurtų su sušiluusiomis apšvietimo sistemos dalimis. Švietimo krypties reguliavimą ir/arba šviesos šaltinio keitimą atlikti gaminiui ataušus. Šviesos šaltinį keitimą galima atlikti gaminiui ataušus. Žiūrėk iliustracijas. Gaminio nevartoti vietoje kur yra nepalankios aplinkos sąlygos pvz. dulkės, vanduo, drėgmė, vibracijos ir pan. Rekomenduojama patikrinti visų sujungimų ir apšvietimo sistemos elementų tinkamumą.

VARTOJAMŲ ŽENKLINIMŲ IR SIMBOLIŲ AIŠKINIMAS
A: Nominali įtampa.
B: Maksimali šviesos šaltinio galia.
C: LED lemputė.
D: Galvutė / patronas.
E: Gaminys atitinka Europos Sąjungos (ES) direktyvų reikalavimus.
F: Gaminio negalima apdengti termoizoliacine medžiaga.
G: III klasė - Gaminys, kurio atžvilgiu, apsaugai nuo elektros smūgio užtikrinti, maitinimui yra taikoma labai žema saugi įtampa (SELV), ko pasekmėje nėra aukštenių negu saugių įtampų susidarymo rizikos.
H: Vartoti tik patalpų viduje.
I: Apsauga nuo kietų kūnų didesnių negu 12mm.
J: Simbolis reiškia minimalų atstumą kokį gali turėti šviestuvas (jo šviesos šaltinis) nuo apšviečiamų vietų ir objektų.
K: II klasė - Gaminys, kuriame apsaugos nuo elektros smūgio priemonės apima be pagrindinės izoliacijos, dvigubą arba sustiprintą izoliaciją.

APLINKOSAUGA
L: Naudoti elektros prietaisai yra perdirbamos medžiagos – ju negalima mesti i buitiniu atlieku konteinerius (pažymeta tekste), nes juose gali buti žmoniu sveikatai, gyvybei ir aplinkai pavojingu medžiagu. Pagal Europos Sajungoje galiojancia EEI atlieku direktyva (Direktyva 2012/19/ES), naudotai elektros ir elektroninei irangai turi buti naudojami atskiri šalinimo budai. Vartotojas, ketinantis atsikratyti šio gaminio, privalo ji gražinti i naudotos irangos atlieku surinkimo punkta, pvz., aukšciau nurodytos irangos pardavejui ar kitam padaliniui, surenkanciam šios rušies atliekas. Cia minimi ipareigojimai atsiranda, laikantis 2015 m. rugsejo 11 d. Elektros ir elektronines irangos atlieku istatymo (Istatymu leidinio Nr. 0, poz. 1688), bei turi užtikrinti tinkama irangos atlieku surinkimo, panaudojimo ir perdirbimo lygi ir taip prisideti prie aplinkos apsaugos.

PASTABOS / NURODYMAI
Jei nesilaikysite šiame vadove pateiktų nurodymų, galite, pavyzdžiui, sukelti gaisrą, nudegimus, elektros smūgį arba kitą materialinę ir nematerialinę žalą.
Eko-Light Sp. z o.o. Sp. k. neatsako už pasekmes, atsirandančias dėl šio vadovo nurodymų nesilaikymo.

LV

IZMANTOJUMS / LIETOŠANA
Dekoratīvs gredzens - gaismekļa sastāvdaļa. Izstrādājums ir paredzēts lietošanai mājas apstākļos un vispārējam izmantojumam.

MONTĀŽA
Aizliegts veikt tehniskas izmaiņas. Pirms montāžas iepazīstieties ar instrukciju. Montāža jāveic personai kam ir piemērotas kvalifikācijas. Visas darbības jāveic esot izslēgtam spriegumam. Montāžas shēma: skaties ilustrācijas. Pirms pirmās lietošanas jāpārliecinās, vai ir piemērots mehāniskais piestiprinājums un elektriskā pieslēgšana. Elektrības vadi jāsakārto tajā veidā, lai tie neienāktu saskarē ar izstrādājuma iesildītām daļām. Viens komponents nav pilnīgs gaismeklis. Izmantot tikai minētos gaismekļu veidus - skat. attēlu. Izmantotajiem komponentiem jāatbilst noteiktajām tehniskajām prasībām attiecībā uz drošību. Elementi jāizvēlas atbilstoši elektrotīkla spriegumam un ekspluatācijas apstākļiem.

FUNKCIONĀLĀS ĪPAŠĪBAS
Izstrādājums jālieto telpu iekšā.

EKSPLUATĀCIJAS NORĀDĪJUMI / KONSERVĀCIJA
Konservācija jāveic esot izslēgtam spriegumam. Tīrīt tikai ar delikātiem un sausiem audumiem. Nelietojiet ķīmiskus tīrīšanas līdzekļus. Jānodrošina brīva pieeja gaisam. Izstrādājums jāapgādā ar nominālo spriegumu vai spriegumiem norādītā apjomā. Izstrādājumā jālieto gaismas avoti. kādu parametri atbilst tiem parametriem. kas norādīti instrukcijā. Gaismas avots iesilst līdz aukstai temperatūrai. Izstrādājums var iesildīties līdz paaugstinātas temperatūras. Neapklājiet izstrādājumu. Visi vadi un elementi. kas sadarbojas ar rāmi jānovieto tajā veidā. lai neļautu tiem ienākt saskarē ar apgaismojuma sistēmas iesildītām daļām. Spīdēšanas virziena regulēšana un/vai gaismas avota nomaina jāveic pēc tam kad izstrādājums atdzīsies. Gaismas avota nomaina jāveic pēc tam kad izstrādājums atdzisis: skaties ilustrācijas. Nelietojiet izstrādājumu vietā kur ir nelabvēlīgi ārējās vides apstākļi piem. putekļi. ūdens. mitrums. vibrācijas un līdz. leteicams pārbaudīt visu savienojumu un apgaismojuma sistēmas elementu pareizību.

IZMANTOTU APZĪMĒJUMU UN SIMBOLU IZSKAIDROŠANA
A: Nominālais spriegums.
B: Gaismas avota maksimālā jauda.
C: LED lampa.
D: Korpuss / rāmis.
E Izstrādājums atbilst Eiropas Savienības direktīvu prasībām (ES).
F: Ražojumu nedrīkst pārklāt ar termoizolācijas materiālu.
G: Klase III. Izstrādājums, kādā aizsardzību no elektrošoka veido barošana ar ļoti zemu drošo spriegumu (SELV) bez riska, ka parādīsies spriegumi kas ir augstāki nekā drošie.
H: Lietot tikai telpu iekšā.
I: Aizsardzība no cietām vielām kas ir lielākas nekā 12mm.
J: Simbols nozīmē minimālo attālumu, kāds var būt apgaismojuma rāmim (tās gaisma avota) no vietām un apgaismotiem objektiem.
K: Klase II. Izstrādājums kādā aizsardzību no elektrošoka veido, izņemot pamata izolāciju, izmantota dubulta vai pastiprināta izolācija.

VIDES AIZSARDZĪBA
L: Izlietotas elektriskas ierices ir otrreizejas izejvielas – tas nedrikst utilizet kopa ar parastajiem sadzives atkritumiem, jo tas var saturet cilveka veselibai un dzivei, ka ari videi bistamas vielas. Saska³a ar EEIA direktivu (2012/19/EK) par nolietotu elektrisko un elektronisko iekartu apsaimniekošanu, šai iericei ir piemerojama selektiva savakšana. Lietotajam, kurš velas atbrivoties no ši produkta ir pienakums to nodot nolietotu iericu pie³emšanas punkta, piem. ierices pardevejs vai cits atbilstošs atkritumu savakšanas uz³emums. Šie pienakumi izriet no 2015. gada 11. septembra likuma par lietotam elektriskam un elektroniskam iericem (OV Nr. 0, 1688 p.), un to merķis ir nodrošinat videi nekaitigu atkritumu savakšanu, atkartotu izmantošanu, parstradi.

PIEZĪMES / NORĀDĪJUMI
Ja neievērosiet šajā rokasgrāmatā sniegtos norādījumus, varat, piemēram, izraisīt ugunsgrēku, apdegumus, elektriskās strāvas triecienu vai citus materiālus un nemateriālus bojājumus.
Eko-Light Sp. z o.o. Sp. k. nav atbildīgs par sekām, kas rodas, ja netiek ievēroti šajā rokasgrāmatā sniegtie norādījumi.

EE

EESMÄRK / RAKENDUS
Dekoratiivrõngas – valgusti korpuse komponent. Seade mõeldud ärakasutamiseks korterites ja üldeesmärkideks.

MONTEERIMINE
Tehnilised muudatused reserveeritud. Enne kokkupanemise tööde asumist tutvu kasutamisejuhendiga. Monteerimistöösid peab sooritama vastavaid kvalifikatsioone omav isik. Igasugu tehinguid sooritada väljalülitatud toitevoolu korral. Monteerimise skeem: vaata illustratsiooni. Enne esimest kasutamist tuleb ülekontrollida seade õigepärast mehaanilist kinnitust ja elektrilist ühendust. Ühendusjuhtmed tuleb sel viisil paigutada, et vältida nende kokkpuutumist üles kuumenevate seadmete osadega. Üksik komponent ei kujuta endast komplekteeritud valgustit. Kasutada tuleb üksnes vahetatavaid pesasid – vaata joonist. Kasutatavad komponendid peavad vastama vastavatele tehnilistele tingimustele kasutusohutuse osas. Kasutatud elementide tüüp tuleb valida vastavalt toitevõrgu pingele ja kavandatud töötingimustele.

OTSTARBEKOHASED OMADUSED
Seaded kasutada ruumide sees.

EKSPLUATATSIOONILISED / HOOLDUS SOOVITUSED
Hooldus töösid sooritada väljalülitatud toitevooluga. Puhastada ainult õrnadega ja kuiva lapiga. Ärge kasutage keemilisi puhastusvahendeid. Tagada vaba õhu juurdepääsu. Seadet tuleb pingestada ainult nominaal väärtuse järgi või näidatud pinge vahemikus. Seadmes tuleb kasutada valgusallikaid, vastavalt parameeritrele märgistatud kasutamise instruktsioonis. Valgusallikas kuumeneb ülesse kõrge temperatuurini. Seade võib kuumeneda kõrgematele temperatuuridele. Ärge katke seadet. Kõiksugu kaablid ja elemendid, mis teevad koostööd valgusti kerega peavad olema paigutatud sellises kohas, et mitte lubada neil kokku puutuda üleskuumendatud valgustussüsteemi elementidega. Valgustamise suuna reguleerimist ja/või valgusallikat tuleb väljavahedata ainult peale seadme ära jahtumist. Valguseallika väljavahetamist sooritada peale toote maha ajhtumist: vaata illustratsiooni. Seadet ei tohi kasutada kohtades, kus valitsevad mitte soodsad ümbrsukonna töötingimused, näiteks mustus, tolm, vesi, niiskus, vibratsioon, jne. On soovitatud ülekontrollida kõikide ahelate ühendused ja sammuti valgustuse süsteemi elemente.

KASUTATUD MÄRGISTUSTE JA SÜMBOLITE SELGITUSED
A: Nominaal pinge
B: Valguseallika maksimaalne võimsus
C: LED Lamp
D: Sokkel / lambipesa
E: Toode vastab Euroopa Liidu (EL) Direktiivide nõuetele
F: Toode ei ole sobitatud katmiseks termoisolatsiooni kattega.
G: III Klass. Seade, kus kaitse elektrilöögi eest on tagatud väga madala ohutu pingega toitlustamisel (SELV) vältides tekimast ohtlike lühiste riski.
H: Kasutamiseks ainult ruumi sees
I: Kaitse tahkete kehade eest, suuremad kui 12 mm.
J: Märgistatud sümbol määrab ära minimaal kauguse, mida peab tagama valgustikeha (selle valguseallikas) kohtadest ja objektidest, mida valgustab.
K: II Klass. Seade, kus kaitset elektrilöögi eest vastutab veel, peale põhiisolatsiooni, lisakaitsevahendid nagu kahekordne või tugevdatud isolatsioon.

KESKONNAKAITSE
L: Kasutatud elektriseadmed on taaskasutatavad materjalid – neid ei tohi visata olmejäätmete konteineritesse (tähis tekstis), sest need võivad sisaldada inimese elule ja tervisele ning keskkonnale ohtlikke aineid. Euroopa Liidus kehtiva WEEE direktiivi (direktiiv 2012/19/EL) kohaselt tuleb kasutatud elektri- ja elektroonikaseadmete puhul kasutada eraldi utiliseerimisviise. Kasutaja, kes kavatseb sellest tootest vabaneda, on kohustatud selle tagastama kasutatud seadmete kogumispunkti, nt eespool nimetatud seadme müüjale või muule seda tüüpi jäätmeid koguvale ettevõttele. Eespool loetletud kohustused tulenevad 11. septembri 2015. aasta elektri- ja elektroonikaseadmete jäätmete seadusest (Poola ametlik väljaanne nr 0, jrk 1688) ning peavad tagama kasutatud seadmete kogumise, taaskasutamise ja ringlussevõtu asjakohase taseme ning aitama kaasa looduskeskkonna kaitsele.

MÄRKUSED / NÄPUNÄITED
Kui te ei järgi selles juhendis toodud juhiseid, võite põhjustada näiteks tulekahju, põletusi, elektrilöögi või muid materiaalseid ja mittemateriaalseid kahjusid.
Eko-Light Sp. z o.o. Sp. k. ei vastuta selle juhendi juhiste eiramise tagajärgede eest.

HR

PRIMJENA
Proizvod za unutarnju i opću uporabu.

MONTAŽA
Prije početka montaže pročitajte upute. Instalaciju treba izvršiti osoba s odgovarajućim dopuštenjima. Obavljajte sve radnje s isključenim napajanjem. Prije prvog provjerite jesu li mehaničko pričvršćivanje i električni priključak ispravni. Žice veze trebaju biti postavljene tako da se spriječi njihov kontakt s vrućim dijelovima proizvoda.

OBJAŠNJENJE KORIŠTENIH OZNAKA I SIMBOLA
A: Nazivni napon.
B: Maksimalna snaga izvora svjetlosti.
C: LED lampa.
D: Držač / držač alata.
E: Proizvod ispunjava zahtjeve direktiva Europske unije (EU).
F: Proizvod se ne može prekriti termoizolacijskim materijalom.
G: Razred III. Proizvod kod kojeg se zaštita od strujnog udara sastoji u opskrbi vrlo niskim naponom siguran (SELV) bez rizika od viših napona od sigurnog.
H: Samo za unutarnju upotrebu.
I: Zaštita od čvrstih predmeta većih od 12 mm.
J: Simbol označava najmanju udaljenost koju rasvjetno tijelo (njegovi izvori svjetlosti) mogu imati od mjesta i predmeta osvijetljen.
K: Razred II. Proizvod u kojem se, osim osnovne izolacije, susreće zaštita od strujnog udara dvostruka ili pojačana izolacija.

INFORMACIJE O ZAŠTITI OKOLIŠA
L: Istrošeni elektricni ure aji su materijali koji se mogu reciklirati - ne smiju se odlagati u kontejnere za kucni otpad (oznaceni u tekstu), jer mogu sadržavati tvari opasne za zdravlje, život i okoliš. U skladu s WEEE Direktivom (Direktiva 2012/19 / EU) koja je na snazi u Europskoj uniji, za rabljenu elektricnu i elektronicku opremu moraju se koristiti posebne metode odlaganja. Korisnik koji se namjerava riješiti ovog proizvoda dužan ga je vratiti na sabirno mjesto za otpadnu opremu, npr. prodavatelju gore navedene opreme ili drugoj jedinici koja prikuplja ovu vrstu otpada. Gore navedene obveze proizlaze iz Zakona od 11. rujna 2015. o otpadnoj elektricnoj i elektronickoj opremi (Službeni glasnik br. 0, tocka 1688) i imaju za cilj osigurati odgovarajucu razinu prikupljanja, oporabe i recikliranja otpadne opreme, te na taj nacin doprinijeti zaštiti okoliša zaštita.

NAPOMENE / SAVJETI
Nepoštivanje preporuka ovog priručnika može, primjerice, dovesti do požara, opeklina ili strujnog udara strujni udar, te druge materijalne i nematerijalne štete. Eko-Light Sp. z o.o. Sp. k. ne nosi odgovornost za posljedice nastale nepridržavanjem preporuka ovog priručnika.

SR

УПОТРЕБА
Производ за унутрашњу и општу употребу.

ИНСТАЛАЦИЈА
Пре почетка монтаже, прочитајте упутства. Инсталацију треба да уради особа са одговарајућим дозволама. Обављајте све активности са искљученом струјом. Пре првог проверите да ли су механичко причвршћивање и електрични прикључак исправни. Жице везе треба да буду изведене тако да се спречи њихов контакт са врућим деловима производа.

ОБЈАШЊЕЊЕ КОРИШЋЕНИХ ОЗНАКА И СИМБОЛА
А: Називни напон.
Б: Максимална снага извора светлости.
В: ЛЕД лампа.
Г: дршка / држач алата.
Д: Производ испуњава захтеве директива Европске уније (ЕУ).
Ђ: Производ не може бити покривен термоизолационим материјалом.
Е: Класа III. Производ у коме се заштита од струјног удара састоји у снабдевању са веома ниским напоном безбедно (SELV) без ризика од виших напона од безбедног.
Ж: Само за унутрашњу употребу.
З: Заштита од чврстих предмета већих од 12 мм.
И: Симбол означава минималну удаљеност коју расветно тело (његови извори светлости) може да има од места и објеката
осветљена.
Ј: Класа II. Производ у коме се, поред основне изолације, сусреће заштита од струјног удара двострука или ојачана изолација.

INFORMACIJE O ZAŠTITI ŽIVOTNE SREDINE
L: Коришћени електрични уређаји су материјали који се могу рециклирати – не смеју се одлагати у контејнере за кућни отпад (означено у тексту), јер могу садржати супстанце опасне по здравље, живот и животну средину људи. У складу са ВЕЕЕ директивом (Директива 2012/19 / ЕУ) која је на снази у Европској унији, коришћене електричне и електронске опреме морају се користити посебне методе одлагања. Корисник који намерава да се отараси овог производа дужан је да га врати на место за сакупљање отпадне опреме, на пример продавцу горе наведене опреме или другој јединици која прикупља ову врсту отпада. Наведене обавезе произилазе из Закона о отпадној електричној и електронској опреми од 11. септембра 2015. године (Зборник закона бр. 0, тачка 1688) и треба да обезбеде одговарајући ниво прикупљања, опорабе и рециклаже отпадне опреме и на тај начин допринесу очувању отпадне опреме. животне средине. заштите.

НАПОМЕНЕ / САВЕТИ
Непоштовање препорука овог упутства може, на пример, довести до пожара, опекотина или струјног удара струјног удара и друге материјалне и нематеријалне штете. Еко-Лигхт Сп. золошки врт. Сп. к.не сноси одговорност за последице настале непоштовањем препорука овог приручника.

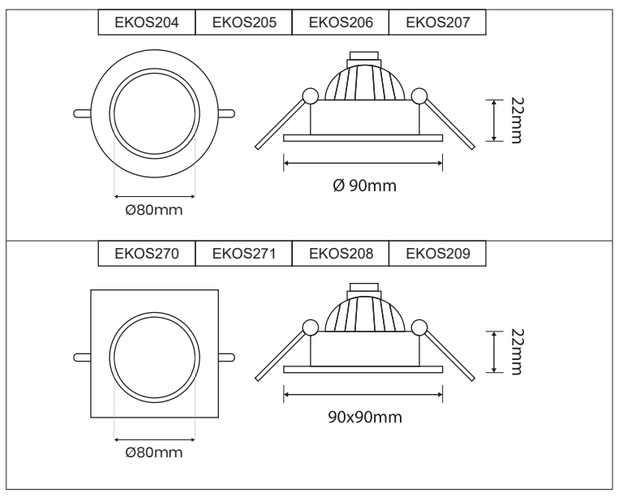

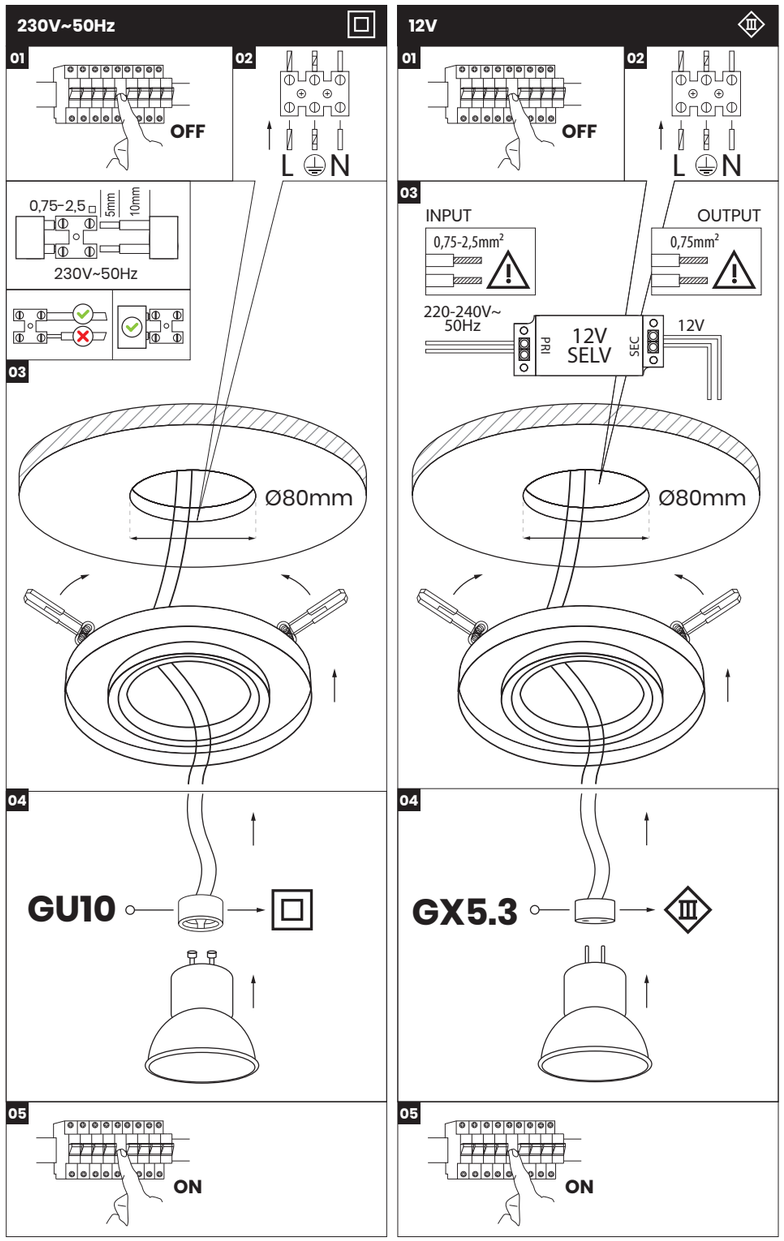

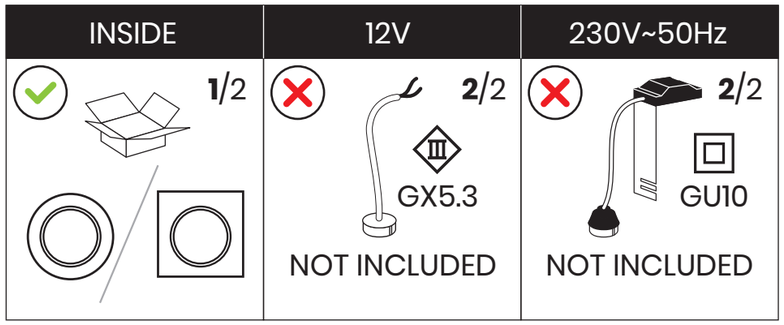

Producent / Manufacturer / Hersteller / Fabricant / Výrobce / Výrobca / Gyártó / Gamintojas / Ražotājs / Tootja / Proizvođač / Proizvođač: EKO-LIGHT Sp. z o.o. Sp. k., ul. Pascala 19, 42-209 Częstochowa, ***www.eko-light.com***, t: ***+48 666 503 333***, m: ***biuro@eko-light.com***

Wyprodukowano w Chinach / Made in P.R.C. / Hergestellt in China / Fabriqué en Chine / Vyrobeno v Číně / Vyrobené v Číne / Gyártva Kínában / Pagaminta Kinijoje / Ražots Ķīnā / Toodetud Hiinas /Proizvedeno u Kini / Proizvedeno u Kini