MiLAGRO®
Brand that inspires

OPRAWA SUFITOWA DEKORACYJNA

PL GB DE FR CZ SK HU

/**PL**/ Oprawa sufitowa /**GB**/ Ceiling light /**DE**/ Deckenleuchte
/**FR**/ Plafonnier /**CZ**/ Stropní světlo /**SK**/ Stropné svetlo
/**HU**/ Mennyezeti fény

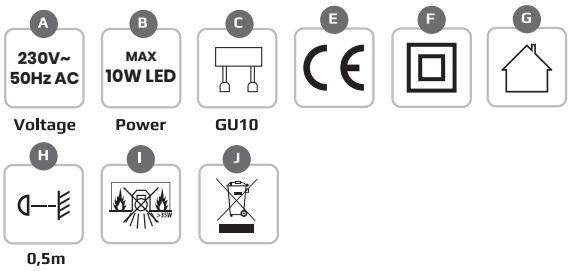

www.eko-light.com

PL

ZASTOSOWANIE
Wyrób do zastosowań wewnątrz pomieszczeń mieszkalnych oraz ogólnego przeznaczenia.

MONTAŻ
Przed przystąpieniem do montażu zapoznaj się z instrukcją. Montaż powinna wykonać osoba posiadająca odpowiednie uprawnienia. Wszelkie czynności wykonywać przy odłączonym zasilaniu. Przed pierwszym użyciem należy upewnić się, co do prawidłowego mocowania mechanicznego i podłączenia elektrycznego. Przewody przyłączeniowe należy poprowadzić w taki sposób, aby uniemożliwić ich zetknięcie z nagrzewającymi się częściami wyrobu.

WYJAŚNIENIE STOSOWANYCH OZNACZEŃ I SYMBOLI
A: Napięcie znamionowe.
B: Moc maksymalna źródła światła.
C: 1xGU10 Max 10W LED.
E: Wyrób spełnia wymagania Dyrektyw Unii Europejskiej (UE).
F: II klasa ochronności przed porażeniem elektrycznym. Wyrób, w którym ochrona przed porażeniem elektrycznym polega na zastosowaniu podwójnej izolacji.
G: Stosować tylko wewnątrz pomieszczeń.
H: Symbol oznacza minimalną odległość jaką może mieć oprawa oświetleniowa (jej źródła światła) od miejsc i obiektów.
I: Symbol oznacza, że wyrób jest nieodpowiedni do montażu na podłożu normalnie palnym.

OCHRONA ŚRODOWISKA
J: Tak oznakowanych produktów, nie można wyrzucać do zwykłych śmieci razem z innymi odpadami. Wyroby takie mogą być szkodliwe dla środowiska i zdrowia ludzkiego, wymagają specjalnej formy przetwarzania, w szczególności odzysku, recyklingu i/lub unieszkodliwiania. Informacje na temat punktów zbierania/odbioru udzielają władze lokalne lub sprzedawcy tego rodzaju sprzętu.

UWAGI / WSKAZÓWKI
Nie stosowanie się do zaleceń niniejszej instrukcji może doprowadzić np. do powstania pożaru, poprzeń, porażenia prądem elektrycznym, oraz innych szkód materialnych i niematerialnych. EKO-LIGHT TEAM SP. Z O.O. nie ponosi odpowiedzialności za skutki wynikające z nieprzestrzegania zaleceń niniejszej instrukcji.

GB

APPLICATION
Product for use inside residential and general purpose premises.

INSTALLATION
Before starting the installation, read the instructions. The installation should be performed by a person with the appropriate qualifications. All activities should be performed with the power supply disconnected. Before first use, make sure that the mechanical fastening and electrical connection are correct. The connecting cables should be routed in such a way as to prevent their contact with the heating parts of the product.

EXPLANATION OF THE NOTATIONS AND SYMBOLS USED
A: Nominal voltage.
B: Maximum power of the light source.
C: 1xGU10 Max 10W LED.
E: The product meets the requirements of European Union (EU) Directives.
F: Class II protection against electric shock. A product in which protection against electric shock is based on the use of double insulation.
G: Use only indoors.
H: The symbol indicates the minimum distance that the lighting fixture (its light source) may have from places and objects.
I: The symbol means that the product is not suitable for installation on a normally flammable surface.

ENVIRONMENTAL PROTECTION
J: Products marked in this way cannot be disposed of in regular waste together with other waste. Such products may be harmful to the environment and human health, and require special processing, in particular recovery, recycling and/or disposal. Information on collection/receipt points is provided by local authorities or sellers of such equipment.

COMMENTS / TIPS
Failure to follow the recommendations of this manual may lead to, for example, fire, burns, electric shock, and other material and non-material damage. EKO-LIGHT TEAM SP. Z O.O. is not responsible for the consequences of failure to follow the recommendations of this manual.

DE

ANWENDUNG
Produkt für den Einsatz in Wohn- und Mehrzweckräumen.

INSTALLATION
Lesen Sie vor Beginn der Installation die Anleitung. Die Installation sollte von einer entsprechend qualifizierten Person durchgeführt werden. Alle Arbeiten sollten bei unterbrochener Stromversorgung durchgeführt werden. Stellen Sie vor der ersten Inbetriebnahme sicher, dass die mechanische Befestigung und der elektrische Anschluss korrekt sind. Die Anschlusskabel sollten so verlegt werden, dass sie nicht mit den Heizelementen des Produkts in Berührung kommen.

ERKLÄRUNG DER VERWENDETEN BEZEICHNUNGEN UND SYMBOLE
A: Nennspannung.
B: Maximale Leistung der Lichtquelle.
C: 1 x GU10, max. 10 W LED.
E: Das Produkt erfüllt die Anforderungen der Richtlinien der Europäischen Union (EU).
F: Schutzklasse II gegen elektrischen Schlag. Ein Produkt, dessen Schutz gegen elektrischen Schlag auf der Verwendung einer doppelten Isolierung basiert.
G: Nur in Innenräumen verwenden.
H: Das Symbol gibt den Mindestabstand an, den die Leuchte (ihre Lichtquelle) zu Orten und Gegenständen einhalten darf.
I: Das Symbol bedeutet, dass das Produkt nicht für die Installation auf normal entflammbaren Oberflächen geeignet ist.

UMWELTSCHUTZ
J: So gekennzeichnete Produkte dürfen nicht zusammen mit anderen Abfällen im Hausmüll entsorgt werden. Solche Produkte können schädlich für die Umwelt und die menschliche Gesundheit sein und erfordern eine spezielle Behandlung, insbesondere Rückgewinnung, Recycling und/oder Entsorgung. Informationen zu Sammelstellen erhalten Sie bei den örtlichen Behörden oder beim Verkäufer solcher Geräte.

HINWEISE/TIPPS
Die Nichtbeachtung der Empfehlungen dieser Anleitung kann beispielsweise zu Feuer, Verbrennungen, Stromschlag und anderen Sach- und Sachschäden führen. EKO-LIGHT TEAM SP. Z O.O. übernimmt keine Verantwortung für die Folgen der Nichtbeachtung der Empfehlungen dieser Anleitung.

FR

APPLICATION
Produit destiné à une utilisation en intérieur et en extérieur.

INSTALLATION
Avant de commencer l'installation, veuillez lire les instructions. L'installation doit être effectuée par une personne qualifiée. Toutes les opérations doivent être effectuées hors tension. Avant la première utilisation, assurez-vous que la fixation mécanique et le raccordement électrique sont corrects. Les câbles de raccordement doivent être acheminés de manière à éviter tout contact avec les parties chauffantes du produit.

EXPLICATION DES NOTATIONS ET SYMBOLES UTILISÉS
A: Tension nominale.
B: Puissance maximale de la source lumineuse.
C: 1 LED GU10 Max 10 W.
E: Le produit est conforme aux exigences des directives de l'Union européenne (UE).
F: Classe II de protection contre les chocs électriques. Produit dont la protection contre les chocs électriques repose sur l'utilisation d'une double isolation.
G: Utilisation en intérieur uniquement.
H: Le symbole indique la distance minimale que le luminaire (sa source lumineuse) peut avoir par rapport aux lieux et aux objets.
I: Ce symbole signifie que le produit ne convient pas à une installation sur une surface normalement inflammable.

PROTECTION DE L'ENVIRONNEMENT
J: Les produits ainsi marqués ne peuvent pas être jetés avec les déchets ordinaires. Ces produits peuvent être nocifs pour l'environnement et la santé humaine et nécessitent un traitement spécifique, notamment la récupération, le recyclage et/ou l'élimination. Les informations sur les points de collecte/réception sont fournies par les autorités locales ou les vendeurs de ces équipements.

COMMENTAIRES / CONSEILS
Le non-respect des recommandations de ce manuel peut entraîner, par exemple, un incendie, des brûlures, un choc électrique et d'autres dommages matériels et immatériels. EKO-LIGHT TEAM SP. Z O.O. décline toute responsabilité quant aux conséquences du non-respect des recommandations de ce manuel.

CZ

POUŽITÍ
Výrobek pro použití v obytných a všeobecně použitelných prostorách.

INSTALACE
Před zahájením instalace si přečtěte pokyny. Instalaci by měla provádět osoba s odpovídající kvalifikací. Veškeré činnosti by měly být prováděny při odpojeném napájení. Před prvním použitím se ujistěte, že mechanické upevnění a elektrické připojení jsou správné. Připojovací kabely by měly být vedeny tak, aby se zabránilo jejich kontaktu s topnými částmi výrobku.

VYSVĚTLENÍ POUŽITÝCH ZNAČEK A SYMBOLŮ
A: Jmenovité napětí.
B: Maximální výkon světelného zdroje.
C: 1xGU10 Max 10W LED.
E: Výrobek splňuje požadavky směrnic Evropské unie (EU).
F: Ochrana před úrazem elektrickým proudem třídy II. Výrobek, u kterého je ochrana před úrazem elektrickým proudem založena na použití dvojité izolace.
G: Používejte pouze v interiéru.
H: Symbol označuje minimální vzdálenost, kterou může mít svítidlo (jeho zdroj světla) od míst a předmětů.
I: Symbol znamená, že výrobek není vhodný k instalaci na běžně hořlavý povrch.

OCHRANA ŽIVOTNÍHO PROSTŘEDÍ
J: Výrobky takto označené nelze likvidovat v běžném odpadu spolu s ostatním odpadem. Takové výrobky mohou být škodlivé pro životní prostředí a lidské zdraví a vyžadují speciální zpracování, zejména využití, recyklaci a/nebo likvidaci. Informace o sběrných/příjmových místech poskytují místní úřady nebo prodejci takových zařízení.

KOMENTÁŘE / TIPY
Nedodržení doporučení této příručky může vést například k požáru, popáleninám, úrazu elektrickým proudem a dalším materiálním i nemateriálním škodám. Společnost EKO-LIGHT TEAM SP. Z O.O. nenese odpovědnost za důsledky nedodržení doporučení této příručky.

SK

POUŽITIE
Výrobok na použitie v obytných a všeobecných priestoroch.

INŠTALÁCIA
Pred začatím inštalácie si prečítajte pokyny. Inštaláciu by mala vykonávať osoba s príslušnou kvalifikáciou. Všetky činnosti by sa mali vykonávať pri odpojenom zdroji napájania. Pred prvým použitím sa uistite, že mechanické upevnenie a elektrické pripojenie sú správne. Pripojovacie káble by mali byť vedené tak, aby sa zabránilo ich kontaktu s vykurovacími časťami výrobku.

VYSVETLENIE POUŽITÝCH ZNAČIEK A SYMBOLOV
A: Menovité napätie.
B: Maximálny výkon svetelného zdroja.
C: 1xGU10 Max 10W LED.
E: Výrobok spĺňa požiadavky smerníc Európskej únie (EÚ).
F: Ochrana pred úrazom elektrickým prúdom triedy II. Výrobok, v ktorom je ochrana pred úrazom elektrickým prúdom založená na použití dvojitej izolácie.
G: Používajte len v interiéri.
H: Symbol označuje minimálnu vzdialenosť, ktorú môže mať svietidlo (jeho svetelný zdroj) od miest a predmetov.
I: Symbol znamená, že výrobok nie je vhodný na inštaláciu na bežne horľavý povrch.

OCHRANA ŽIVOTNÉHO PROSTREDIA
J: Výrobky označené týmto spôsobom nemožno likvidovať v bežnom odpade spolu s iným odpadom. Takéto výrobky môžu byť škodlivé pre životné prostredie a ľudské zdravie a vyžadujú si špeciálne spracovanie, najmä zhodnocovanie, recykláciu a/alebo likvidáciu. Informácie o zberných/preberacích miestach poskytujú miestne úrady alebo predajcovia takýchto zariadení.

KOMENTÁRE / TIPY
Nedodržanie odporúčaní tohto návodu môže viesť napríklad k požiaru, popáleninám, úrazu elektrickým prúdom a iným materiálnym a nemateriálnym škodám. Spoločnosť EKO-LIGHT TEAM SP. Z O.O. nezodpovedá za následky nedodržania odporúčaní tohto návodu.

HU

ALKALMAZÁS
Lakó- és általános célú helyiségekben használható termék.

TELEPÍTÉS
A telepítés megkezdése előtt olvassa el az utasításokat. A telepítést megfelelő képesítéssel rendelkező személynek kell elvégeznie. Minden tevékenységet lekapcsolt tápellátás mellett kell elvégezni. Első használat előtt győződjön meg arról, hogy a mechanikai rögzítés és az elektromos csatlakozás megfelelő. A csatlakozókábeleket úgy kell elvezetni, hogy ne érintkezzenek a termék fűtőrészeivel.

A HASZNÁLT JELÖLÉSEK ÉS SZIMBÓLUMOK MAGYARÁZATA
A: Névleges feszültség.
B: A fényforrás maximális teljesítménye.
C: 1xGU10 Max 10W LED.
E: A termék megfelel az Európai Unió (EU) irányelveinek követelményeinek.
F: II. osztályú áramütés elleni védelem. Olyan termék, amelynek áramütés elleni védelme a kettős szigetelés használatán alapul.
G: Csak beltérben használható.
H: A szimbólum azt a minimális távolságot jelzi, amelyet a világítótest (fényforrása) a helyektől és tárgyaktól eltölthet.
I: A szimbólum azt jelenti, hogy a termék nem alkalmas normál gyúlékony felületre történő telepítésre.

KÖRNYEZETVÉDELEM
J: Az így megjelölt termékek nem dobhatók a háztartási hulladékba más hulladékkal együtt. Az ilyen termékek károsak lehetnek a környezetre és az emberi egészségre, és különleges feldolgozást igényelnek, különösen visszanyerést, újrahasznosítást és/vagy ártalmatlanítást. A gyűjtési/átvételi pontokkal kapcsolatos információkat a helyi hatóságok vagy az ilyen berendezések eladói biztosítják.

MEGJEGYZÉSEK / TIPPEK
A jelen kézikönyv ajánlásainak be nem tartása például tüzet, égési sérüléseket, áramütést és egyéb anyagi és nem anyagi károkat okozhat. Az EKO-LIGHT TEAM SP. Z O.O. nem vállal felelősséget a jelen kézikönyv ajánlásainak be nem tartásából eredő következményekért.

ROUND	
MLOS7239	ML7240

SQUARE	
MLOS7241	ML7242

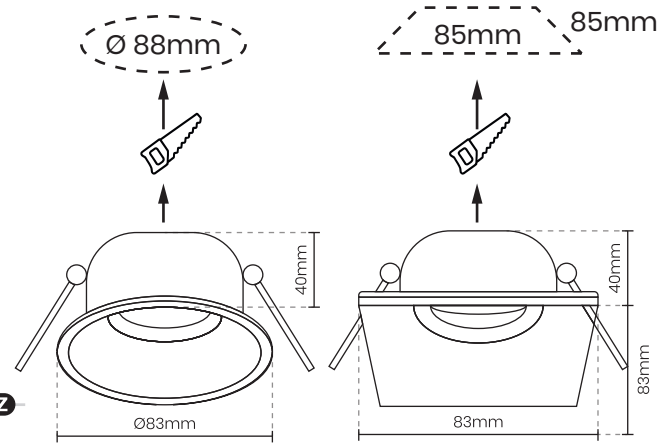

MONTAŻ / ASSEMBLY / MONTAGE / ASSEMBLÉ / SHROMÁŽDĚNÍ / ZHROMAŽDENIE / ÖSSZESZERELÉS

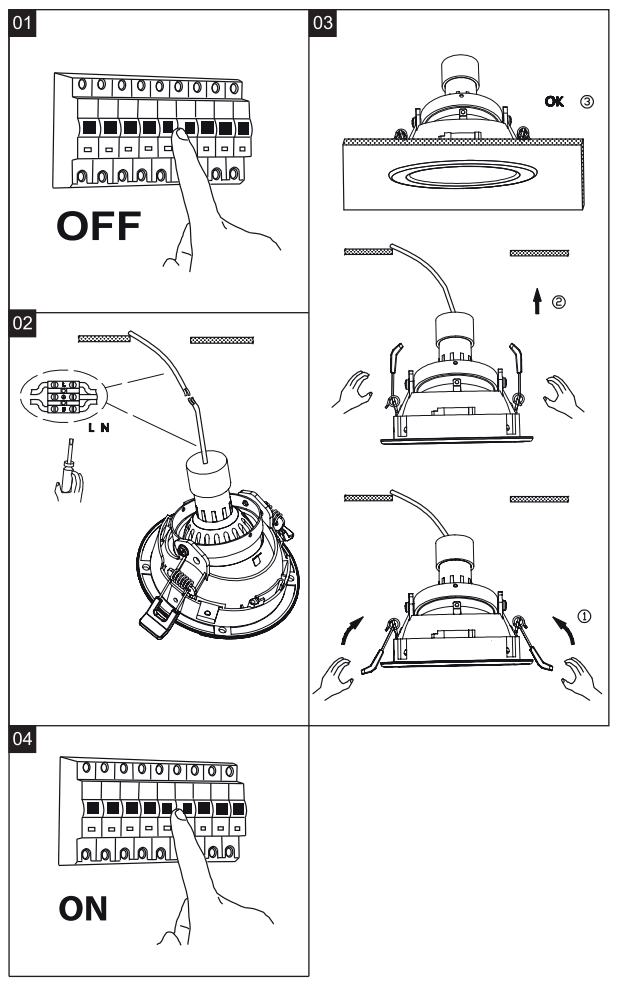

MiLAGRO®
Brand that inspires

PL Producent
GB Manufacturer
DE Hersteller
FR Fabricant
CZ Výrobca
SK Výrobca
HU Gyártó

EKO-LIGHT TEAM SP. Z O.O.
UL. GŁÓWNA 142, 42-280
CZĘSTOCHOWA, POLAND
[W] www.eko-light.com
[M] biuro@eko-light.com
[P] +48 666 503 666